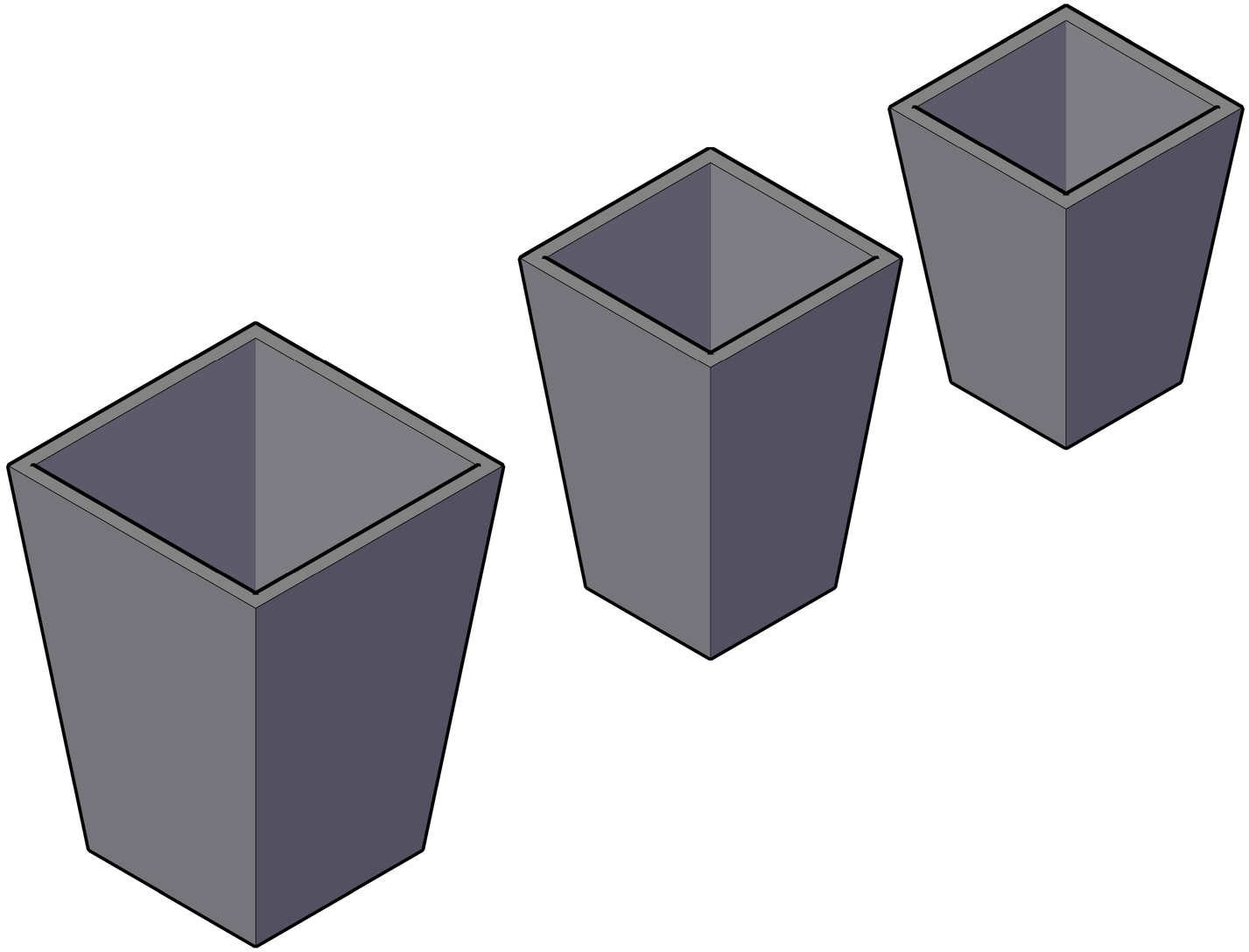

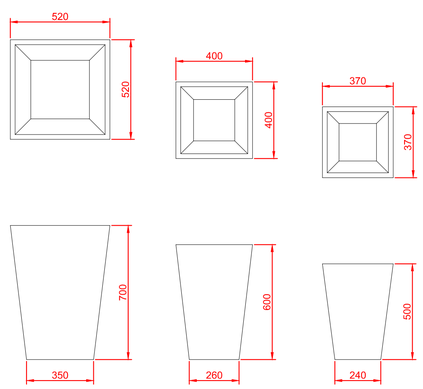

BAKOF TEC

BAKOF IND. COM. FIBERGLASS LTDA.
BR386–Km35–Frederico Westphalen RS.

REVISÃO: XXX

DENOMINAÇÃO: VASOS

CLIENTE:

ESPECIFICAÇÃO:

DESENHO Nº XXX

FORMATO AX

ESCALA 1:X

	DATA	NOME
DES.	19/08/15	PAULO BARTH
PROJ.	19/08/15	PAULO BARTH
APROV.	19/08/15	VALDEMAR FANTINEL

Este desenho é de propriedade exclusiva da Bakof Ind. e Com. de Fiberglass Ltda sendo terminantemente vetado seu emprego, cópia ou transmissão a terceiros sem nossa autorização escrita.